# FLOW_IN FAMILY

Die innovative 2-in-1-Lösung

# LIVING INNOVATION

Kochen neu erleben.

Fachhändlerinformation

SILVERLINE

# NEW-FLOW

## FLOW-IN Family: Eine Idee wird Programm

Wer uns kennt, der weiß, dass SILVERLINE nicht nur ein Unternehmen mit herausragenden Ingenieurs- und Design-Ideen ist, sondern schon heute mit visionärem Gespür gesellschaftliche Trends und Veränderungen von morgen aufnimmt, sie verarbeitet und vorantreibt.

Deshalb wird FLOW-IN – was bislang ein Produkt war, nun zur Familie! Mit FLOW-IN HiLight, FLOW-IN Advanced und FLOW-IN Grand präsentiert SILVERLINE gleich drei zusätzliche FLOW-IN Produkte:

Technologisch entsprechen die drei neuen Modelle dem etablierten FLOW-IN Erfolgskonzept der FLOW-IN: ein energieeffizientes Hochleistungskochfeld mit einem integrierten Dunstabzug, der Gerüche da absaugt, wo sie entstehen – direkt am Kochfeld, neben Pfanne, Kochtopf und Co. Die Unterschiede zur ursprünglichen FLOW-IN bestehen in der Größe und der Ausstattung.

Freuen Sie sich mit uns über die neue FLOW-IN FAMILY!

# EINBLICK


NEW-FLOW | EINBLICK 2

COLOR-FLOW – Alle Farben der Welt 3

KÜCHEN-FLOW 4

FLEXI-FLOW INTERN – Absaugung mit Sockelmotor 6

FLOW-IN HiLight 8

FLOW-IN Intern 10

FLOW-IN Advanced 12

FLOW-IN Grand 14

TECHNIK-FLOW – Planung und Montage 16

RAHMEN-FLOW – Edel eingefasst 17

LUFT-FLOW – Ab- und Umlufttechnik 18

# COLOR-FLOW

## Alle Farben der Welt

SILVERLINE liefert beide Randabsaugungsplatten der FLOW-IN in Edelstahl und Schwarzglas – das ist neutral und passt sich in jede Küche optimal ein. Wer hingegen Highlights setzen oder die FLOW-IN perfekt auf das vorhandene Küchen-Design abstimmen möchte, kann sich aus über 20.000 Pantone-, NCS-, RAL- und Sikkens-Farbtönen die richtige Farbe für seine Randabsaugungsplatten aussuchen.*

* Gegen Aufpreis

# KÜCHEN-FLOW

Ansicht Rückseite

1 **Freie Sicht** – Kochdünste werden direkt am Kochgeschirr abgezogen und an den Randabsaugungsplatten vorbei in die Abluftbox geleitet. So ist eine freie Sicht ohne störende und aufsteigende Kochdünste gewährleistet.

2 **Saubere Sache** – Besonders praktisch und anwenderfreundlich ist die Reinigung. Es gibt nur die 3 abnehmbaren Teile Randabsaugungsplatte, Fettfilter (16-lagig) und Haubeninnenteil, die spielend leicht – mit wenigen Handgriffen und ohne Werkzeug! – zu entnehmen und zu reinigen sind.

3 **Überkochschutz** – Kondensate und überkochende Flüssigkeiten werden im Auffangbehälter gesammelt, der bis zu 500 ml Flüssigkeit aufnehmen kann.

4 **Planungsfreiheit und Flexibilität** – Maximale Planungsflexibilität ist durch die Verwendung des internen Sockelmotors und der externen SILVERLINE Motoren gegeben, die bspw. in Nebenschränken, im Keller, in der Speisekammer oder Außenwand, auf dem Dach usw. installiert werden können.

5 **Optionales Zubehör** – Durch die platzsparende Verlegung im Sockelbereich führt die Umluftfiltereinheit die gereinigte Luft wieder in die Küche zurück. Der Aktivkohle-Wabenfilter ist bis zu 10-mal im Backofen regenerierbar. Die Luftführung wurde als komplett geschlossenes Umluftsystem konzipiert. Die Restfeuchte aus dem Kochdunst wird in den Küchenraum zurückgeblasen und nicht in den Unterschränken verteilt. Damit werden Feuchtigkeitsschäden und Schimmelbefall in den Küchenmöbeln vermieden.

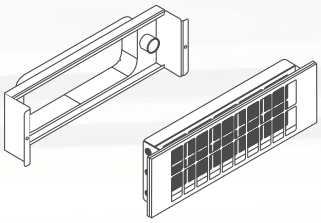

5

# FLEXI-FLOW INTERN

## wandseitige Montage

Flexibilität steht bei der SILVERLINE FLOW-IN an allererster Stelle. Für praktisch alle Anwendungen stehen Lösungen für die Ab- und Umluftmontage zur Verfügung. SILVERLINE bietet vielfältige Möglichkeiten für die Planung. Im Folgenden zeigen wir einige Planungsvarianten mit Sockelmotor für die Abluft-/Umluftplanung in Küchenzeilen und Kochinseln auf:

**Frontansicht Küchenzeile ▶**

- Korpustiefe 560 mm (bitte beachten Sie die unterschiedlichen Korpustiefen der Küchenhersteller!)
- Arbeitsplattentiefe 600 mm
- Unterschrankbreite mind. 800 mm **ACHTUNG:** Nur möglich, wenn die Verrohrung im 20er-Nebenschrank nach unten geführt wird. Abluftführung rechts oder links möglich.
- 2 Auszüge Tiefe 500 mm

**Seitenansichten Küchenzeile ▼**

- Korpustiefe 560 mm (bitte beachten Sie die unterschiedlichen Korpustiefen der Küchenhersteller!)
- Unterschrankbreite mind. 900 mm

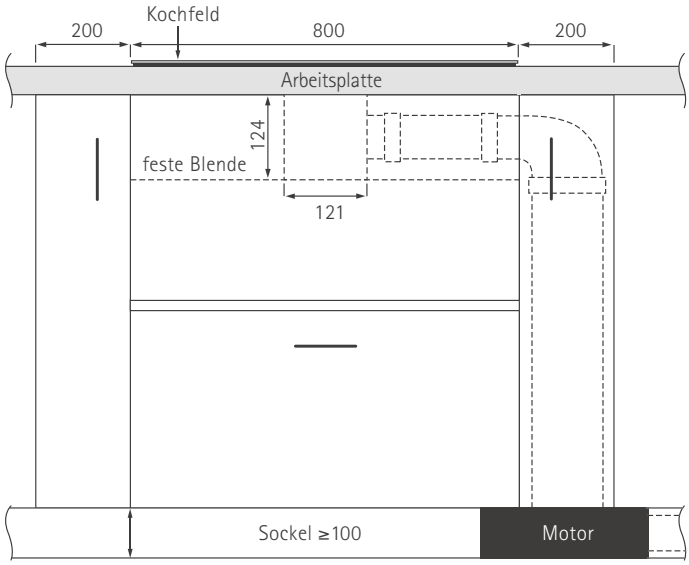


**Auszüge bei APL-Tiefe 600 mm**

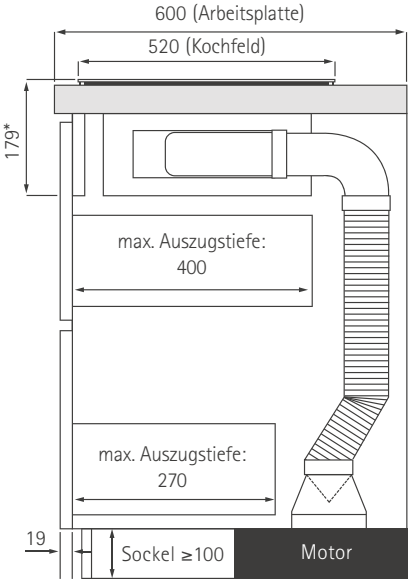


**Max. Auszugstiefe 400 (500) mm, bei APL-Tiefe 700 (800) mm**

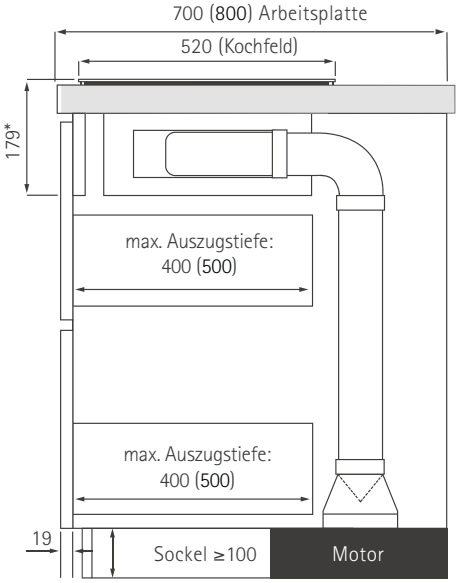


**Auszüge: Tiefe 400 (500) mm, bei APL-Tiefe 750 (850) mm**

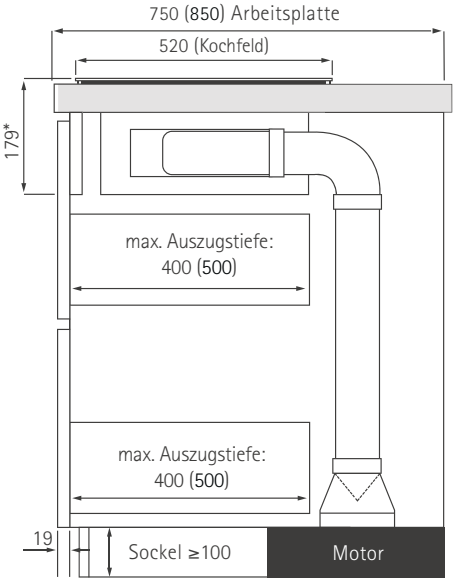


* Die Höhe der innen liegenden festen Verblendung ist abhängig von der Arbeitsplattenstärke!
Gerätehöhe Kochfeldabzug: 17,9 cm – Stärke der Arbeitsplatte = Maß für innen liegende feste Blende | Max. Platzbedarf für Blende: 170 mm

Abluftführung ist in beide Richtungen (links/rechts) möglich; beachten Sie dabei die Maße des Luftausgangs des Motors; ggf. sind Sockelfüße zu versetzen und die Rückwand anzupassen/auszuschneiden. Im Bereich der Luftführung können keine Geräte wie z. B. Geschirrspüler, Unterbaukühler oder Sockelpodeste verplant werden.

# Absaugung mit Sockelmotor in Küchenzeilen und Kochinseln

Umluft- und Abluftbetrieb möglich

Einbau- und Planungsvariante im Umluftbetrieb bei Kochinseln

Planungsvariante mit einem 60 cm tiefen und 120 cm breiten Unterschrank. Der Luftkanal wird hinter dem Schrank in den Sockelmotor geführt, der Schrank mit Seitenwangen und Rückwand verkleidet. Gesamttiefe der Arbeitsplatte 950 mm. Die Arbeitsplatte verlängert sich entsprechend, wenn Unterschränke (bspw. mit Drehtür oder Schubladen) angestellt werden. Der Flachkanal verläuft vom Motor durch den Sockel in die Umluftfiltereinheit, die links in die Sockelblende eingelassen ist. Es können 500 mm tiefe Auszüge verwendet werden.

**Seitenansicht Kochinsel ▶**

- Korpustiefe 560 mm (bitte beachten Sie die unterschiedlichen Korpustiefen der Küchenhersteller!)
- Unterschrankbreite mind. 900 mm
- Alternativ zur Rückwand kann die Insel durch Anstellen eines Unterschranks (bspw. mit Drehtür oder Schubladen) in der Tiefe verlängert werden.

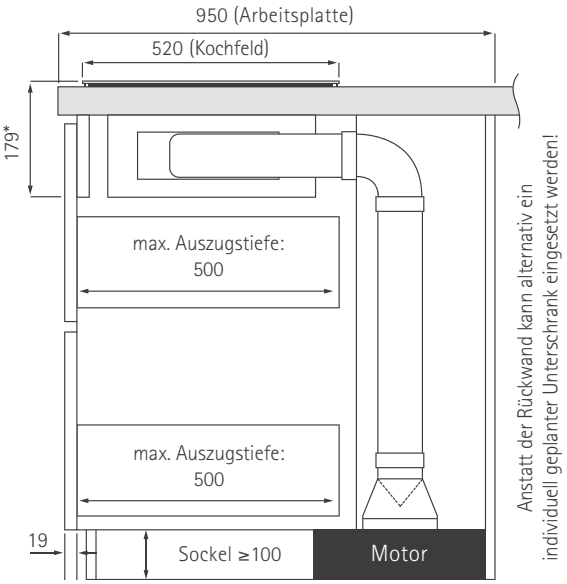


* Die Höhe der innen liegenden festen Verblendung ist abhängig von der Arbeitsplattenstärke!
Gerätehöhe Kochfeldabzug: 17,9 cm – Stärke der Arbeitsplatte = Maß für innen liegende feste Blende | Max. Platzbedarf für Blende: 170 mm

Bei 60–70 cm tiefer Arbeitsplatte empfehlen wir die platzsparende Montage des FLOW-IN Rohr-Sets FLEX (Art.-Nr. 4040056, optional erhältlich), bei Arbeitsplatten ab 70 cm Tiefe die Verwendung des FLOW-IN Rohr-Sets STARR (Art.-Nr. 4040057, optional erhältlich).

# FLOW-IN HiLight

## HiLight-Kochfeld mit Kochfeldabzug

**Maßzeichnungen**

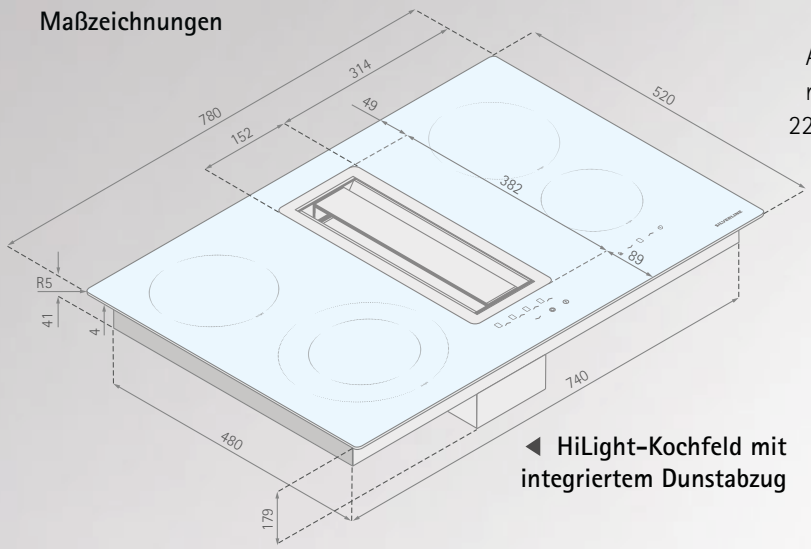


◀ **HiLight-Kochfeld mit integriertem Dunstabzug**

▼ **Sockelmotor** (für FLOW-IN HiLight): Anschluss vom Kochfeld (mit Flachkanalstutzen) zum Motor mit 150er-Rundrohr, Abgang aus dem Motor mit Flachkanal 222 x 89 mm. Abluftausgang durch das Drehen des Motors in alle Richtungen möglich.

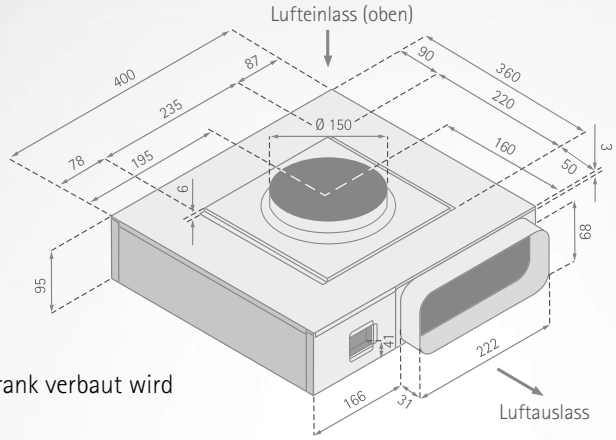


**Montagehinweise:**

- Unterschrankbreite mind. 90 cm, sofern Sockelmotor im gleichen Unterschrank verbaut wird
- Arbeitsplattentiefe mind. 60 cm
- 50 mm Mindestabstand des Arbeitsplattenausschnitts zu angrenzenden Möbeln und Wänden
- 50 mm Mindestabstand hinten vom Arbeitsplattenausschnitt bis Hinterkante Arbeitsplatte

**Elektronikbox** ▼

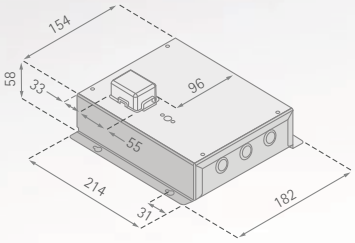


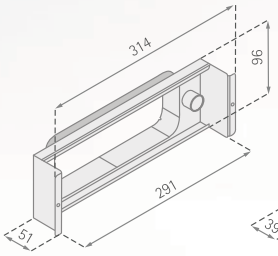


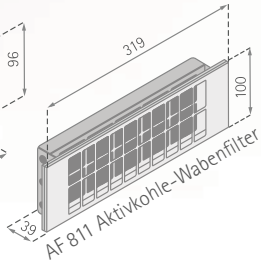


◀ **Optionales Zubehör** (nur bei Umluftbetrieb): Umluft-Starter-Set für den Einbau in den Sockel (Mindesthöhe 10 cm), Anschluss für Flachkanal, Stutzenmaß = 222 x 89 mm

Die FLOW-IN HiLight kann sowohl flächenbündig in die Arbeitsplatte integriert als auch aufliegend montiert werden. Für den flächenbündigen Einbau mind. 2 mm umlaufend für die Silikonfuge einplanen. Arbeitsplattenausschnitte wie auf den folgenden Zeichnungen:

**Kochfeld – Aufsatzmontage**

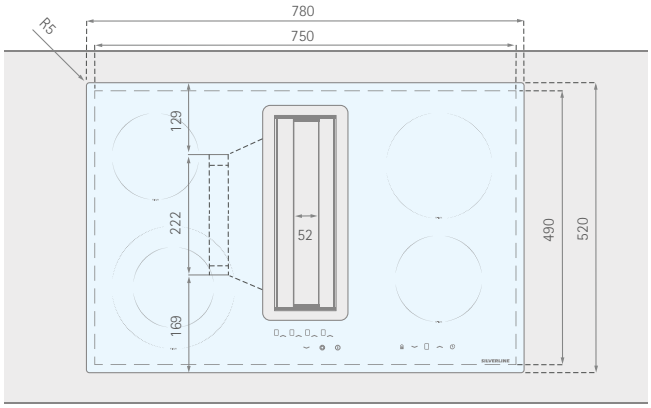


Abluftstutzen kann **rechts oder links** angebracht werden.
Arbeitsplattenausschnitt-Maß: 750 x 490 mm

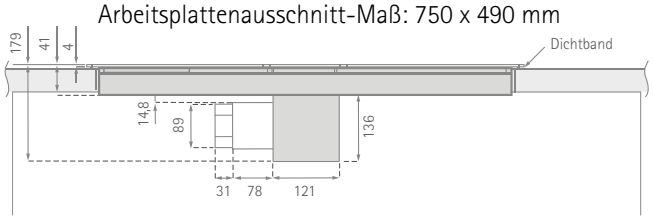


**Kochfeld – flächenbündige Montage**

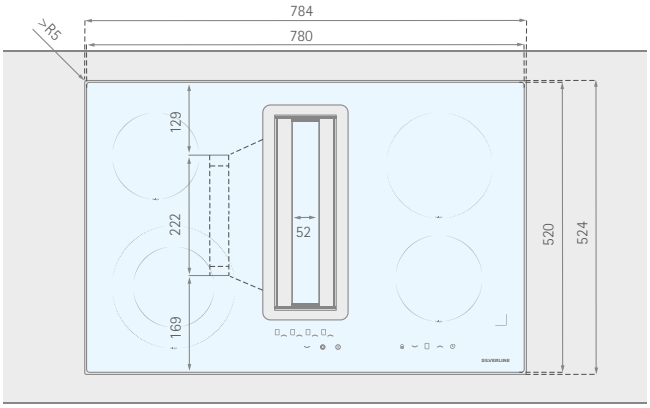


Abluftstutzen kann **rechts oder links** angebracht werden.

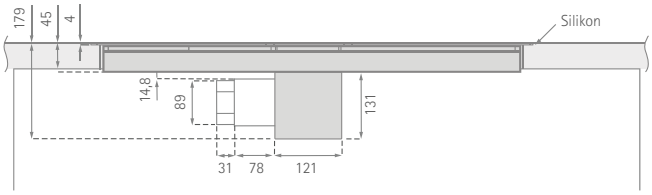


Weitere Details mit Einbauhilfen und Einbausituationen finden Sie in unserer FLOW-IN Broschüre und im Internet unter www.silverline24.de.

FLOW_IN
Die innovative 2-in-1-Lösung

# FLOW-IN HiLight

## HiLight-Kochfeld mit Kochfeldabzug

- **kompakte Einheit: HiLight-Kochfeld und Dunstabzug in einem Gerät**
- **leichte Zugänglichkeit für einfache Reinigung und Pflege (Randabsaugungsplatte, Edelstahl-Metallfettfilter, Auffangbehälter)**
- **geringe Einbauhöhe sowie einfache und schnelle Montage**
- **Überlaufschutz des Auffangbehälters bis zu 0,5 Liter**
- **Durch die Umluftfiltereinheit wird die gereinigte Luft wieder in die Küche zurückgeführt, d. h. es sammelt sich keine Feuchtigkeit im Inneren des Küchenschranks oder im Sockel, die Feuchtigkeitsschäden und Schimmelbefall verursacht.**

HiLight-Kochfeld rahmenlos mit Kochfeldabzug, 80 cm; Abdeckplatte Edelstahl

Beide Randabsaugungsplatten in Edelstahl und Schwarzglas im Lieferumfang enthalten.

auf Wunsch auch umrüstbar auf den Betrieb mit externem Motor



Randabsaugungsplatte aus schwarzem Hartglas passend zum Kochfeld

Edelstahl-Seitenleisten als Sonderzubehör erhältlich

## FLOW-IN HiLight | inklusive Sockelmotor

Flächenbündiger Einbau oder Auflagenmontage möglich / mit integriertem Sockelmotor

A ENERGIE | 80 | 4 | dB | RAL FARBEN | EXT. MOTOR

**80 cm** Art.-Nr. **FLHK 800 ESK** (Edelstahl / Schwarzglas)

### Kochfeldabzug

| | |
|---|---|
| **Lüfterleistung** | Max. 700 m³/h freiblasend, EBM-Papst Sockelmotor, Min./Max. Normalbetrieb 314/648 m³/h* |
| **Regelung** | 4-Stufen-Touch-Control-LED-Elektronik auf dem Kochfeld mit 15-Minuten-Nachlaufautomatik und Fettfilter-Reinigungsanzeige |
| **Abluftanschluss** | Anschluss für Flachkanal, Stutzenmaß = 222 x 89 mm; Abluftanschluss links oder rechts durch das Drehen der Abluftbox möglich. Anschluss zum Motor mit 150er-Rundrohr, Abgang aus dem Motor mit Flachkanal 222 x 89 mm. Abluftausgang durch das Drehen des Motors in alle Richtungen möglich. Bei Umluftbetrieb: zusätzlich Umluft-Starter-Set 811 (Aktivkohle-Wabenfilter-Box inkl. 1 x AF 811) erforderlich. |
| **Geräuschwerte** | Min./Max. Normalbetrieb 54/71 dB(A)* |
| **Anschlusswert** | Max. 150 W / Durchschnittlicher Energieverbrauch: 46 kWh/Jahr* |
| **Fettfilter** | 1 x spülmaschinengeeigneter Edelstahl-Metallfettfilter (16-lagig) |
| **Betriebsart** | Abluft- oder Umluftbetrieb möglich. Leistungsstarker Umluftbetrieb auch mit den Zwischenkammermotoren ZKM 800 oder ZKM 1200 durchführbar. Dieses Modell ist mit integriertem Motor ausgestattet. **Optional und kostenfrei (externer Motor exklusive) auf Betrieb mit externem Motor umrüstbar.** (siehe Register „Externe Motoren") |
| **Besonderheiten** | Beide Randabsaugungsplatten in Edelstahl und Schwarzglas im Lieferumfang enthalten. |

### HiLight-Kochfeld

| | |
|---|---|
| **Bedienkomfort** | Bedienung über Sensortasten, digitale Anzeige der Leistungsstufen (Farbe Rot), 9 Leistungsstufen je Kochzone, Ankochautomatik |
| **Kochzonen-ausstattung** | 4 HiLight-Kochzonen<br>Vorne links: Ø 135, zuschaltbare Zweikreiszone Ø 210 mm / 1.000 W / zuschaltbare Zweikreiszone 2.200 W<br>Hinten links: Ø 145 mm / 1.200 W<br>Vorne rechts: Ø 145 mm / 1.200 W<br>Hinten rechts: Ø 180 mm / 1.800 W |
| **Sicherheits-funktionen** | Sicherheitsabschaltung, Verriegelungsfunktion, Restwärmeanzeige für jede Kochzone, Überhitzungs-schutz, Schutz gegen Falschanschluss |
| **Anschlusswert/ Verbrauch** | Gesamtanschlusswert **6.400 W**, Energieverbrauch ECcw**<br>1. Vorne links – Ø 210/135 mm: 171,1 Wh/kg Standardisierte Kochgeschirrkategorie** C<br>2. Hinten links – Ø 145 mm: 173,8 Wh/kg Standardisierte Kochgeschirrkategorie** A<br>3. Vorne rechts – Ø 180 mm: 191,3 Wh/kg Standardisierte Kochgeschirrkategorie** B<br>4. Hinten rechts – Ø 145 mm: 173,8 Wh/kg Standardisierte Kochgeschirrkategorie** A<br>Energieverbrauch des Kochfelds EChob** 180 Wh/kg<br>Anschlusskabel ohne Stecker, Länge 140 cm<br>**Anschlussspannung:**<br>220–240 V~50–60 Hz, 1 Phase + N, Absicherung 25 A<br>400 V~50–60 Hz, 2 Phasen + N, Absicherung 16 A<br>**Achtung:** Der Dunstabzug verfügt über einen separaten Netzanschluss mit Netzstecker (220–240 V~50 Hz). |

### Sonderzubehör

[1] Nur bei Erstausstattung.

| | |
|---|---|
| Art.-Nr. **U-START 811** | Umluft-Starter-Set (Aktivkohle-Wabenfilter-Box und 1 x AF 811)[1] |
| Art.-Nr. **AF 811** | Aktivkohle-Wabenfilter (bis zu 10 x regenerierbar) |
| Art.-Nr. **MP-FLIK** | Glassonderlackierung Randabsaugungsplatte |
| Art.-Nr. **4040056** | Rohr-Set FLEX |
| Art.-Nr. **4040057** | Rohr-Set STARR |
| Art.-Nr. **YM972.1000.52** | Edelstahl-Seitenleisten (1 Paar) |
| Art.-Nr. **625131007** | Inlayrahmen für FLOW-IN |
| Art.-Nr. **YT902.3413.01** | Frässchablone für Montage Inlayrahmen |
| Art.-Nr. **625131010** | Außenrahmen für FLOW-IN (aufgesetzte Montage) |
| Art.-Nr. **GRP 100** | Grillplatte (Gusseisen) |

* Gemäß EU-Regulierung 65/2014 – EN61591, EN60704-2-13, EN50554.
** Nach der Methode zur Messung der Gebrauchseigenschaften (EN 60350-2) berechnet.

Weitere Details und Informationen zur Energieverbrauchskennzeichnung im Register „Hinweise/Technische Daten"

# FLOW-IN Intern

## Induktionskochfeld mit Kochfeldabzug

PLUS X AWARD ausgezeichnet für: High Quality, Design, Bedienkomfort, Funktionalität

PLUS X AWARD ausgezeichnet als: BESTES PRODUKT 2016/2017

### Maßzeichnungen

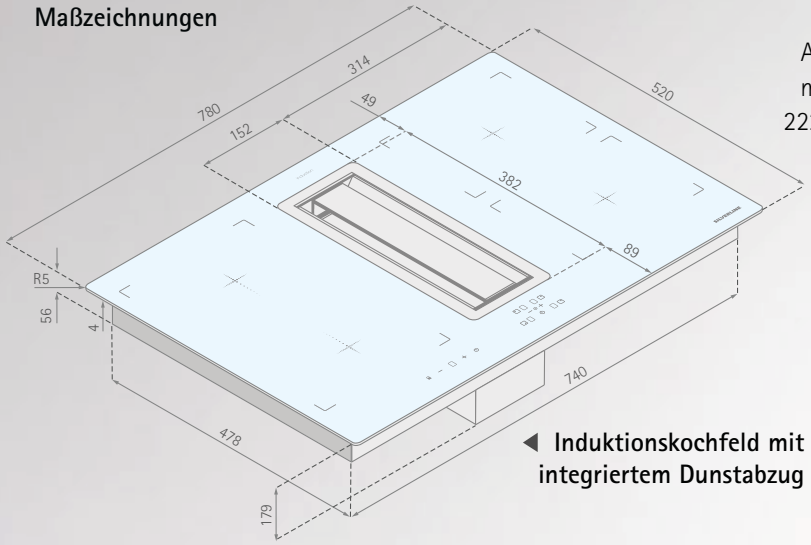


◀ **Induktionskochfeld mit integriertem Dunstabzug**

▼ **Sockelmotor** (für FLOW-IN Intern): Anschluss vom Kochfeld (mit Flachkanalstutzen) zum Motor mit 150er-Rundrohr, Abgang aus dem Motor mit Flachkanal 222 x 89 mm. Abluftausgang durch das Drehen des Motors in alle Richtungen möglich.

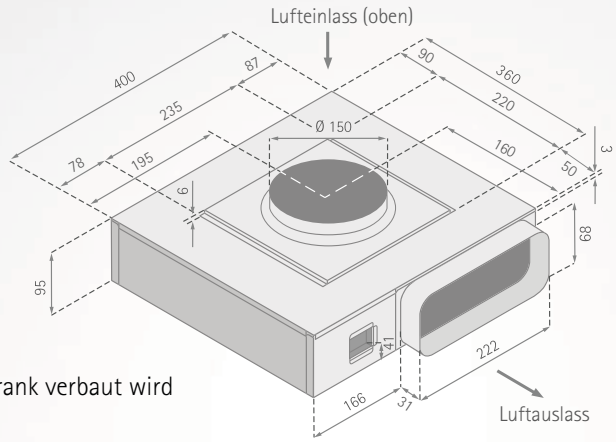


### Montagehinweise:

- Unterschrankbreite mind. 90 cm, sofern Sockelmotor im gleichen Unterschrank verbaut wird
- Arbeitsplattentiefe mind. 60 cm
- 50 mm Mindestabstand des Arbeitsplattenausschnitts zu angrenzenden Möbeln und Wänden
- 50 mm Mindestabstand hinten vom Arbeitsplattenausschnitt bis Hinterkante Arbeitsplatte

### Elektronikbox ▼

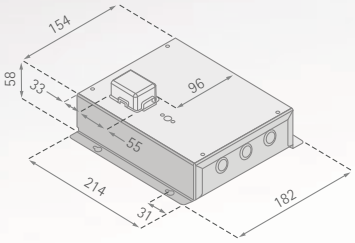


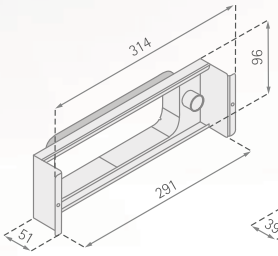


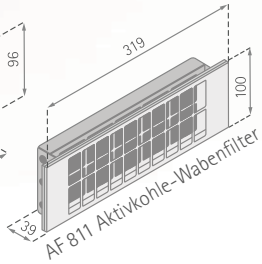


◀ **Optionales Zubehör** (nur bei Umluftbetrieb): Umluft-Starter-Set für den Einbau in den Sockel (Mindesthöhe 10 cm), Anschluss für Flachkanal, Stutzenmaß = 222 x 89 mm

Die FLOW-IN Intern kann sowohl flächenbündig in die Arbeitsplatte integriert als auch aufliegend montiert werden. Für den flächenbündigen Einbau mind. 2 mm umlaufend für die Silikonfuge einplanen. Arbeitsplattenausschnitte wie auf den folgenden Zeichnungen:

### Kochfeld – Aufsatzmontage

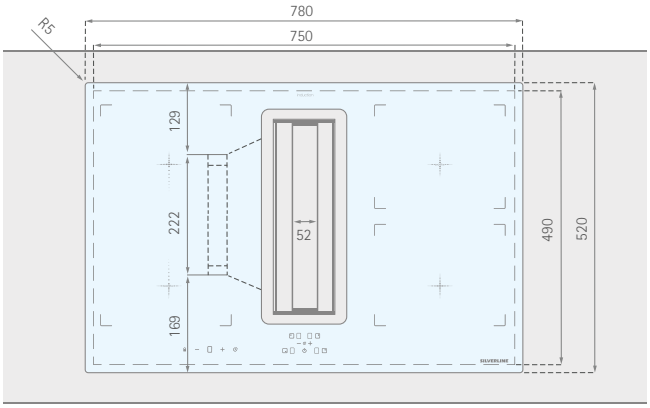


Abluftstutzen kann **rechts oder links** angebracht werden.
Arbeitsplattenausschnitt-Maß: 750 x 490 mm

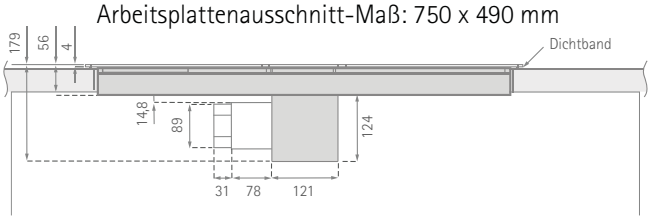


### Kochfeld – flächenbündige Montage

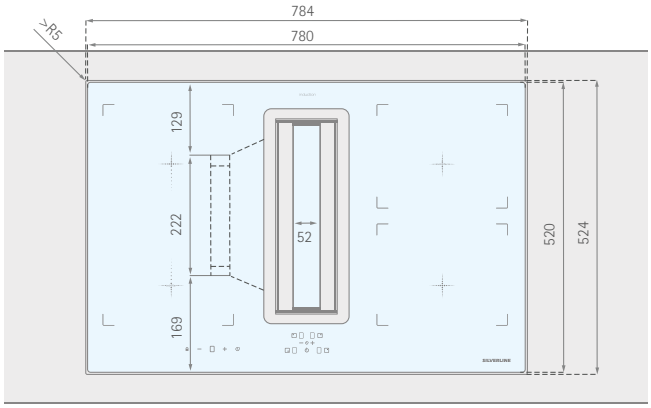


Abluftstutzen kann **rechts oder links** angebracht werden.

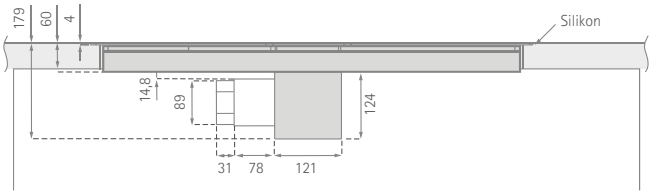


Weitere Details mit Einbauhilfen und Einbausituationen finden Sie in unserer FLOW-IN Broschüre und im Internet unter www.silverline24.de.

FLOW_IN

Die innovative 2-in-1-Lösung

# FLOW-IN Intern

## Induktionskochfeld mit Kochfeldabzug

- **kompakte Einheit: Induktionskochfeld und Dunstabzug in einem Gerät**
- **leichte Zugänglichkeit für einfache Reinigung und Pflege (Randabsaugungsplatte, Edelstahl-Metallfettfilter, Auffangbehälter)**
- **geringe Einbauhöhe sowie einfache und schnelle Montage**
- **Überlaufschutz des Auffangbehälters bis zu 0,5 Liter**
- **Durch die Umluftfiltereinheit wird die gereinigte Luft wieder in die Küche zurückgeführt, d. h. es sammelt sich keine Feuchtigkeit im Inneren des Küchenschranks oder im Sockel, die Feuchtigkeitsschäden und Schimmelbefall verursacht.**
- **starke Leistung von 7.100 W, 2 x Booster, 1x Brückenfunktion**

Induktionskochfeld rahmenlos mit Kochfeldabzug, 80 cm; Abdeckplatte Edelstahl

Beide Randabsaugungsplatten in Edelstahl und Schwarzglas im Lieferumfang enthalten.

auf Wunsch auch umrüstbar auf den Betrieb mit externem Motor



Randabsaugungsplatte aus schwarzem Hartglas passend zum Induktionskochfeld

Edelstahl-Seitenleisten als Sonderzubehör erhältlich

## FLOW-IN Intern | inklusive Sockelmotor

Flächenbündiger Einbau oder Auflagenmontage möglich / mit integriertem Sockelmotor

A ENERGIE | 80 | 4 | dB | EXT. MOTOR

**80 cm** Art.-Nr. **FLIK 854 ESK** (Edelstahl / Schwarzglas)

### Kochfeldabzug

| | |
|---|---|
| **Lüfterleistung** | Max. 700 m³/h freiblasend, EBM-Papst Sockelmotor, Min./Max. Normalbetrieb 314/648 m³/h* |
| **Regelung** | 4-Stufen-Touch-Control-LED-Elektronik auf dem Kochfeld mit 15-Minuten-Nachlaufautomatik und Fettfilter-Reinigungsanzeige |
| **Abluftanschluss** | Anschluss für Flachkanal Stutzenmaß = 222 x 89 mm; Abluftanschluss links oder rechts durch das Drehen der Abluftbox möglich. Anschluss zum Motor mit 150er-Rundrohr, Abgang aus dem Motor mit Flachkanal 222 x 89 mm. Abluftausgang durch das Drehen des Motors in alle Richtungen möglich. Bei Umluftbetrieb: zusätzlich Umluft-Starter-Set 811 (Aktivkohle-Wabenfilter-Box inkl. 1 x AF 811) erforderlich. |
| **Geräuschwerte** | Min./Max. Normalbetrieb 54/71 dB(A)* |
| **Anschlusswert** | Max. 150 W / Durchschnittlicher Energieverbrauch: 46 kWh/Jahr* |
| **Fettfilter** | 1 x spülmaschinengeeigneter Edelstahl-Metallfettfilter (16-lagig) |
| **Betriebsart** | Abluft- oder Umluftbetrieb möglich. Leistungsstarker Umluftbetrieb auch mit den Zwischenkammermotoren ZKM 800 oder ZKM 1200 durchführbar. Dieses Modell ist mit integriertem Motor ausgestattet. **Optional und kostenfrei (externer Motor exklusive) auf Betrieb mit externem Motor umrüstbar.** (siehe Register „Externe Motoren") |
| **Besonderheiten** | Beide Randabsaugungsplatten in Edelstahl und Schwarzglas im Lieferumfang enthalten. |

### Induktionskochfeld

| | |
|---|---|
| **Bedienkomfort** | Bedienung über Sensortasten, digitale Anzeige der Leistungsstufen (Farbe Rot), 9 Leistungsstufen je Kochzone, **2 Kochzonen mit zusätzlicher Booster-Funktion, Brücken-Funktion** für komfortables Zusammenschalten von 2 Kochzonen (links vorne und links hinten) für z. B. Bräter, (Achtung: keine Flächeninduktion), 4 Zeitschaltuhren für alle Kochzonen gleichzeitig nutzbar, 1 Zeitschaltuhr als Eieruhr nutzbar |
| **Kochzonen-ausstattung** | 4 Induktionskochzonen + **Brücken-Funktion und 2 Booster**<br>- Vorne links: Ø 175 mm / 1.400 W / Booster 2.000 W<br>- Hinten links: Ø 175 mm / 1.400 W<br>- Vorne rechts: Ø 175 mm / 1.400 W<br>- Hinten rechts: Ø 215 mm / 2.300 W / Booster 3.000 W |
| **Sicherheits-funktionen** | Sicherheitsabschaltung, Verriegelungsfunktion, Topferkennung, Restwärmeanzeige für jede Kochzone, Kindersicherung, Fehlerüberwachung, Überhitzungsschutz, Powermanagement (Leistungsreduzierung) |
| **Anschlusswert/ Verbrauch** | Gesamtanschlusswert **7.100 W**, Standby-Verbrauch < 0,5 W<br>Energieverbrauch ECcw**<br>1. hinten links – Ø 175 mm: 177,3 Wh/kg<br>2. vorne links – Ø 175 mm: 181,0 Wh/kg<br>3. hinten rechts – Ø 215 mm: 168,4 Wh/kg<br>4. vorne rechts – Ø 175 mm: 181,9 Wh/kg<br>Energieverbrauch des Kochfelds EChob** 177,2 Wh/kg<br>Anschlusskabel ohne Stecker, Länge 140 cm<br>**Anschlussspannung:**<br>220-240 V~50-60 Hz, 1 Phase + N, Absicherung 25 A<br>400 V~50-60 Hz, 2 Phasen + N, Absicherung 16 A<br>**Achtung:** Der Dunstabzug verfügt über einen separaten Netzanschluss mit Netzstecker (220-240 V~50 Hz.) |

### Sonderzubehör

[1] Nur bei Erstaustattung

| | |
|---|---|
| Art.-Nr. **U-START 811** | Umluft-Starter-Set (Aktivkohle-Wabenfilter-Box und 1 x AF 811)[1] |
| Art.-Nr. **AF 811** | Aktivkohle-Wabenfilter (bis zu 10 x regenerierbar) |
| Art.-Nr. **MP-FLIK** | Glassonderlackierung Randabsaugungsplatte |
| Art.-Nr. **4040056** | Rohr-Set FLEX |
| Art.-Nr. **4040057** | Rohr-Set STARR |
| Art.-Nr. **YM972.1000.52** | Edelstahl-Seitenleisten (1 Paar) |
| Art.-Nr. **625131007** | Inlayrahmen für FLOW-IN |
| Art.-Nr. **YT902.3413.01** | Frässchablone für Montage Inlayrahmen |
| Art.-Nr. **625131010** | Außenrahmen für FLOW-IN (aufgesetzte Montage) |
| Art.-Nr. **GRP 100** | Grillplatte (Gusseisen) |

* Gemäß EU-Regulierung 65/2014 – EN61591, EN60704-2-13, EN50554.
** Nach der Methode zur Messung der Gebrauchseigenschaften (EN 60350-2) berechnet.

Weitere Details und Informationen zur Energieverbrauchskennzeichnung im Register „Hinweise/Technische Daten"

# FLOW-IN Advanced

## Induktionskochfeld mit Kochfeldabzug

**Maßzeichnungen**

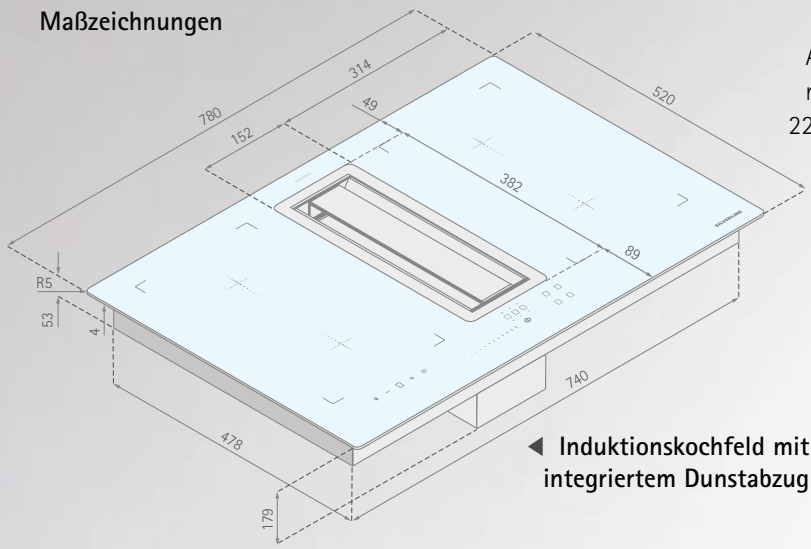


◀ **Induktionskochfeld mit integriertem Dunstabzug**

▼ **Sockelmotor** (für FLOW-IN Advanced): Anschluss vom Kochfeld (mit Flachkanalstutzen) zum Motor mit 150er-Rundrohr, Abgang aus dem Motor mit Flachkanal 222 x 89 mm. Abluftausgang durch das Drehen des Motors in alle Richtungen möglich.

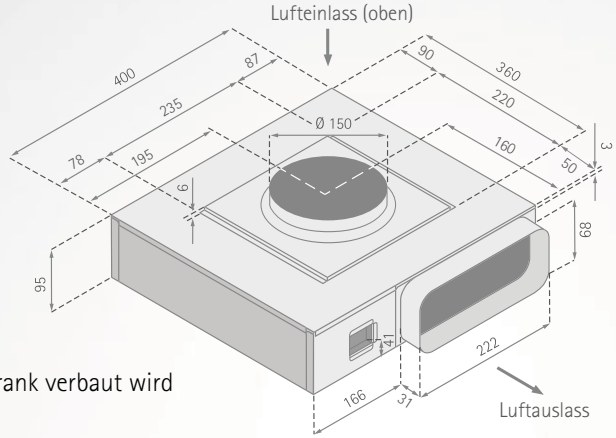


**Montagehinweise:**

- Unterschrankbreite mind. 90 cm, sofern Sockelmotor im gleichen Unterschrank verbaut wird
- Arbeitsplattentiefe mind. 60 cm
- 50 mm Mindestabstand des Arbeitsplattenausschnitts zu angrenzenden Möbeln und Wänden
- 50 mm Mindestabstand hinten vom Arbeitsplattenausschnitt bis Hinterkante Arbeitsplatte

**Elektronikbox** ▼

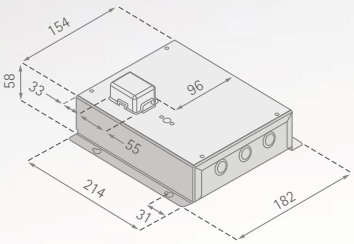


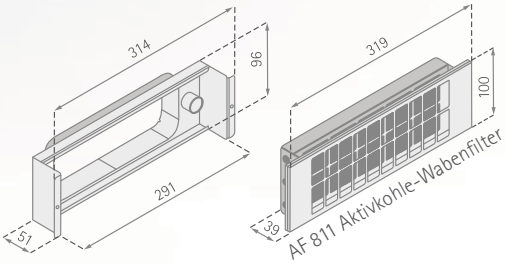


◀ **Optionales Zubehör** (nur bei Umluftbetrieb): Umluft-Starter-Set für den Einbau in den Sockel (Mindesthöhe 10 cm), Anschluss für Flachkanal, Stutzenmaß = 222 x 89 mm

Die FLOW-IN Advanced kann sowohl flächenbündig in die Arbeitsplatte integriert als auch aufliegend montiert werden. Für den flächenbündigen Einbau mind. 2 mm umlaufend für die Silikonfuge einplanen. Arbeitsplattenausschnitte wie auf den folgenden Zeichnungen:

**Kochfeld – Aufsatzmontage**

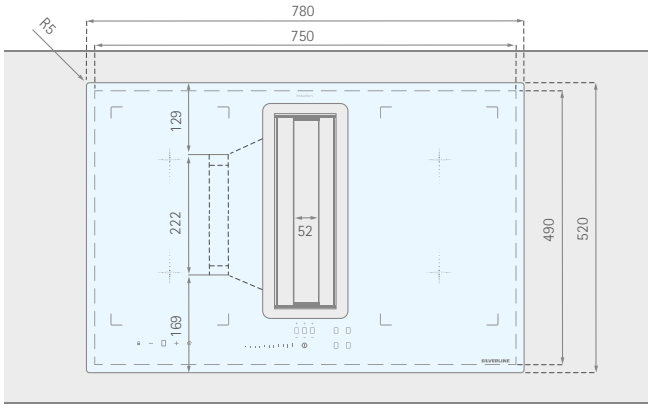


Abluftstutzen kann **rechts oder links** angebracht werden.
Arbeitsplattenausschnitt-Maß: 750 x 490 mm

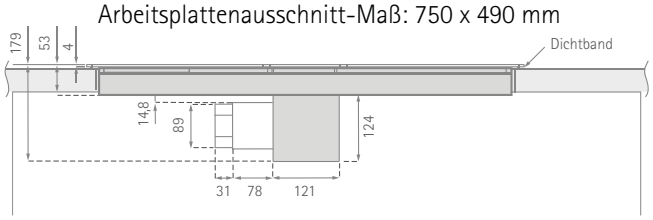


**Kochfeld – flächenbündige Montage**

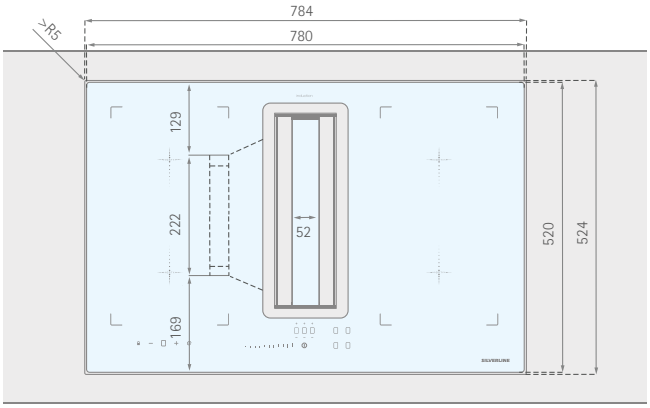


Abluftstutzen kann **rechts oder links** angebracht werden.

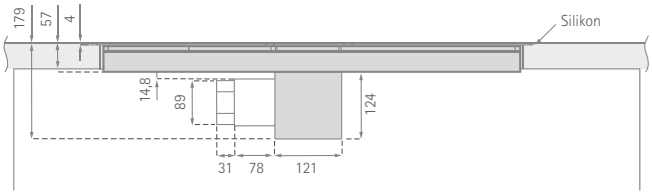


Weitere Details mit Einbauhilfen und Einbausituationen finden Sie in unserer FLOW-IN Broschüre und im Internet unter www.silverline24.de.

FLOW_IN
Die innovative 2-in-1-Lösung

# FLOW-IN Advanced

## Induktionskochfeld mit Kochfeldabzug

- **kompakte Einheit: Touch-Slider-Induktionskochfeld und Dunstabzug in einem Gerät**
- **leichte Zugänglichkeit für einfache Reinigung und Pflege (Randabsaugungsplatte, Edelstahl-Metallfettfilter, Auffangbehälter)**
- **geringe Einbauhöhe sowie einfache und schnelle Montage**
- **Überlaufschutz des Auffangbehälters bis zu 0,5 Liter**
- **Durch die Umluftfiltereinheit wird die gereinigte Luft wieder in die Küche zurückgeführt, d. h. es sammelt sich keine Feuchtigkeit im Inneren des Küchenschranks oder im Sockel, die Feuchtigkeitsschäden und Schimmelbefall verursacht.**
- **4 Induktionskochzonen mit 2 x Brücken-Funktion, 4 x Booster und 2-fach-Double-Booster**

Induktionskochfeld rahmenlos mit Kochfeldabzug, 80 cm; Abdeckplatte Edelstahl

Beide Randabsaugungsplatten in Edelstahl und Schwarzglas im Lieferumfang enthalten.

auf Wunsch auch umrüstbar auf den Betrieb mit externem Motor

Randabsaugungsplatte aus schwarzem Hartglas passend zum Induktionskochfeld

Edelstahl-Seitenleisten als Sonderzubehör erhältlich

## FLOW-IN Advanced | inklusive Sockelmotor

Flächenbündiger Einbau oder Auflagenmontage möglich / mit integriertem Sockelmotor

A ENERGIE | 80 | 4 | dB | RAL FARBEN | EXT. MOTOR

**80 cm** Art.-Nr. **FLAK 810 ESK** (Edelstahl / Schwarzglas)

### Kochfeldabzug

| | |
|---|---|
| **Lüfterleistung** | Max. 700 m³/h freiblasend, EBM-Papst Sockelmotor, Min./Max. Normalbetrieb 314/648 m³/h* |
| **Regelung** | 4-Stufen-Touch-Control-LED-Elektronik auf dem Kochfeld mit 15-Minuten-Nachlaufautomatik und Fettfilter-Reinigungsanzeige |
| **Abluftanschluss** | Anschluss für Flachkanal, Stutzenmaß = 222 x 89 mm; Abluftanschluss links oder rechts durch das Drehen der Abluftbox möglich. Anschluss zum Motor mit 150er-Rundrohr, Abgang aus dem Motor mit Flachkanal 222 x 89 mm. Abluftausgang durch das Drehen des Motors in alle Richtungen möglich. Bei Umluftbetrieb: zusätzlich Umluft-Starter-Set 811 (Aktivkohle-Wabenfilter-Box inkl. 1 x AF 811) erforderlich. |
| **Geräuschwerte** | Min./Max. Normalbetrieb 54/71 dB(A)* |
| **Anschlusswert** | Max. 150 W / Durchschnittlicher Energieverbrauch: 46 kWh/Jahr* |
| **Fettfilter** | 1 x spülmaschinengeeigneter Edelstahl-Metallfettfilter (16-lagig) |
| **Betriebsart** | Abluft- oder Umluftbetrieb möglich. Leistungsstarker Umluftbetrieb auch mit den Zwischenkammermotoren ZKM 800 oder ZKM 1200 durchführbar. Dieses Modell ist mit integriertem Motor ausgestattet. **Optional und kostenfrei (externer Motor exklusive) auf Betrieb mit externem Motor umrüstbar.** (siehe Register „Externe Motoren") |
| **Besonderheiten** | Beide Randabsaugungsplatten in Edelstahl und Schwarzglas im Lieferumfang enthalten. |

### Induktionskochfeld

| | |
|---|---|
| **Bedienkomfort** | Bedienung über **Slider-Sensortasten**, digitale Anzeige der Leistungsstufen (Farbe Rot), 9 Leistungsstufen je Kochzone, **4 x Booster** und **2-fach-Double-Booster** mit **2 x Brücken-Funktion** für komfortables Zusammenschalten von 2 Kochzonen, 4 Zeitschaltuhren für alle Kochzonen gleichzeitig nutzbar, Zeitschaltuhr als Eieruhr nutzbar, Ankochautomatik, Memory-Funktion, Stop&Go-Pausefunktion, Warmhaltefunktion |
| **Kochzonen-ausstattung** | 4 Induktionskochzonen + **2 x Brücken-Funktion**, **4 x Booster** und **2-fach-Double-Booster**<br>Vorne links: 210 x 190 mm / 2.100 W / 2.500/**3.000 W**<br>Hinten links: 210 x 190 mm / 1.600 W / 1.850 W<br>Vorne rechts: 210 x 190 mm / 1.600 W / 1.850 W<br>Hinten rechts: 210 x 190 mm / 2.100 W / 2.500/**3.000 W** |
| **Sicherheits-funktionen** | Sicherheitsabschaltung, Verriegelungsfunktion, Topferkennung, Topfgrößenerkennung, Restwärmeanzeige für jede Kochzone, Fehlerüberwachung, Überhitzungsschutz, Powermanagement (Leistungsreduzierung) Schutz gegen Falschanschluss |
| **Anschlusswert/ Verbrauch** | Gesamtanschlusswert **7.400 W**, Energieverbrauch ECcw**<br>1. Vorne links – 210 x 190 mm: 161,3 Wh/kg Standardisierte Kochgeschirrkategorie** B<br>2. Hinten links – 210 x 190 mm: 161,3 Wh/kg Standardisierte Kochgeschirrkategorie** B<br>3. Vorne rechts – 210 x 190 mm: 177,6 Wh/kg Standardisierte Kochgeschirrkategorie** C<br>4. Hinten rechts – 210 x 190 mm: 181,9 Wh/kg Standardisierte Kochgeschirrkategorie** A<br>Energieverbrauch des Kochfelds EChob** 170,5 Wh/kg<br>Anschlusskabel ohne Stecker, Länge 140 cm<br>**Anschlussspannung:**<br>220–240 V~50–60 Hz, 1 Phase + N, Absicherung 25 A<br>400 V~50–60 Hz, 2 Phasen + N, Absicherung 16 A<br>**Achtung:** Der Dunstabzug verfügt über einen separaten Netzanschluss mit Netzstecker (220–240 V~50 Hz). |

### Sonderzubehör

[1] Nur bei Erstausstattung.

| | |
|---|---|
| Art.-Nr. **U-START 811** | Umluft-Starter-Set (Aktivkohle-Wabenfilter-Box und 1 x AF 811)[1] |
| Art.-Nr. **AF 811** | Aktivkohle-Wabenfilter (bis zu 10 x regenerierbar) |
| Art.-Nr. **MP-FLIK** | Glassonderlackierung Randabsaugungsplatte |
| Art.-Nr. **4040056** | Rohr-Set FLEX |
| Art.-Nr. **4040057** | Rohr-Set STARR |
| Art.-Nr. **YM972.1000.52** | Edelstahl-Seitenleisten (1 Paar) |
| Art.-Nr. **625131007** | Inlayrahmen für FLOW-IN |
| Art.-Nr. **YT902.3413.01** | Frässchablone für Montage Inlayrahmen |
| Art.-Nr. **625131010** | Außenrahmen für FLOW-IN (aufgesetzte Montage) |
| Art.-Nr. **GRP 100** | Grillplatte (Gusseisen) |

* Gemäß EU-Regulierung 65/2014 – EN61591, EN60704-2-13, EN50554.
** Nach der Methode zur Messung der Gebrauchseigenschaften (EN 60350-2) berechnet.

Weitere Details und Informationen zur Energieverbrauchskennzeichnung im Register „Hinweise/Technische Daten"

# FLOW-IN Grand

## Induktionskochfeld mit Kochfeldabzug

**Maßzeichnungen**

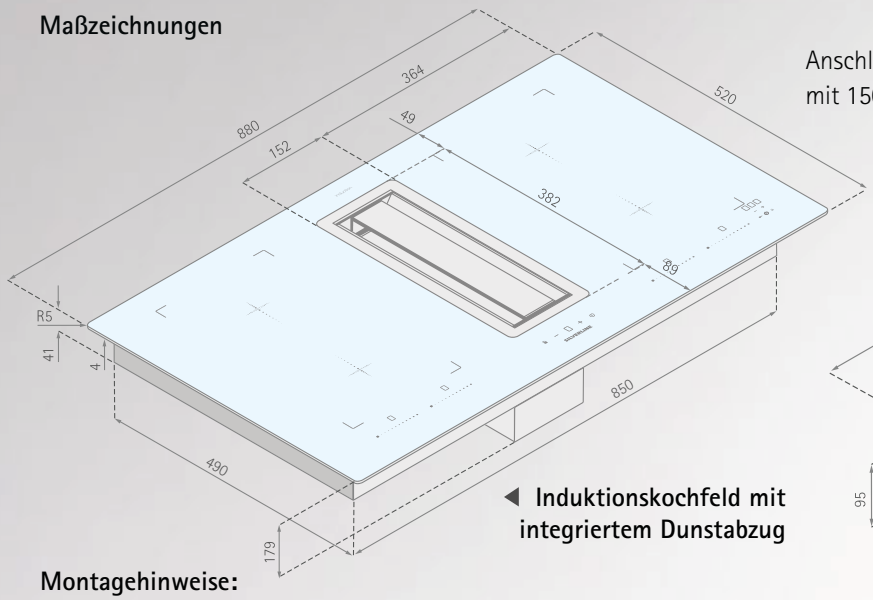


◀ **Induktionskochfeld mit integriertem Dunstabzug**

▼ **Sockelmotor** (für FLOW-IN Grand): Anschluss vom Kochfeld (mit Flachkanalstutzen) zum Motor mit 150er-Rundrohr, Abgang aus dem Motor mit Flachkanal 222 x 89 mm. Abluftausgang durch das Drehen des Motors in alle Richtungen möglich.

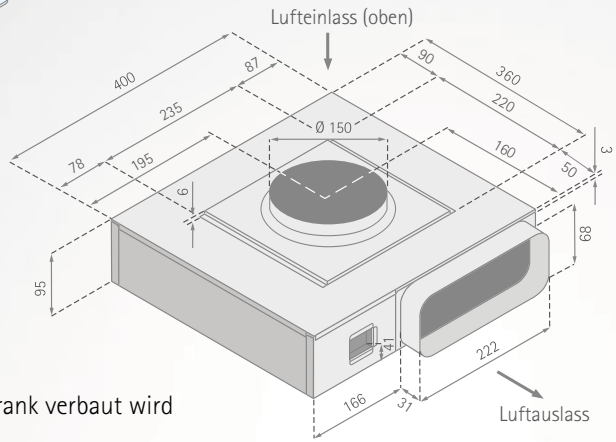


**Montagehinweise:**

- Unterschrankbreite mind. 90 cm, sofern Sockelmotor im gleichen Unterschrank verbaut wird
- Arbeitsplattentiefe mind. 60 cm
- 50 mm Mindestabstand des Arbeitsplattenausschnitts zu angrenzenden Möbeln und Wänden
- 50 mm Mindestabstand hinten vom Arbeitsplattenausschnitt bis Hinterkante Arbeitsplatte

**Elektronikbox** ▼

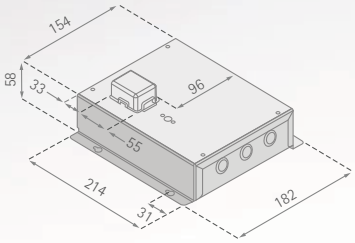


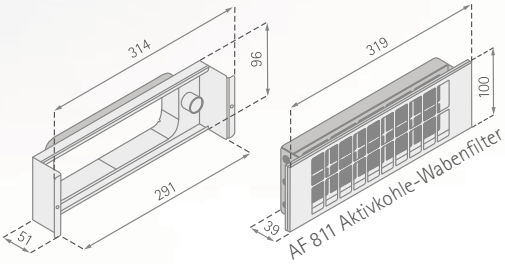


◀ **Optionales Zubehör** (nur bei Umluftbetrieb): Umluft-Starter-Set für den Einbau in den Sockel (Mindesthöhe 10 cm), Anschluss für Flachkanal, Stutzenmaß = 222 x 89 mm

Die FLOW-IN Grand kann sowohl flächenbündig in die Arbeitsplatte integriert als auch aufliegend montiert werden. Für den flächenbündigen Einbau mind. 2 mm umlaufend für die Silikonfuge einplanen. Arbeitsplattenausschnitte wie auf den folgenden Zeichnungen:

**Kochfeld – Aufsatzmontage**

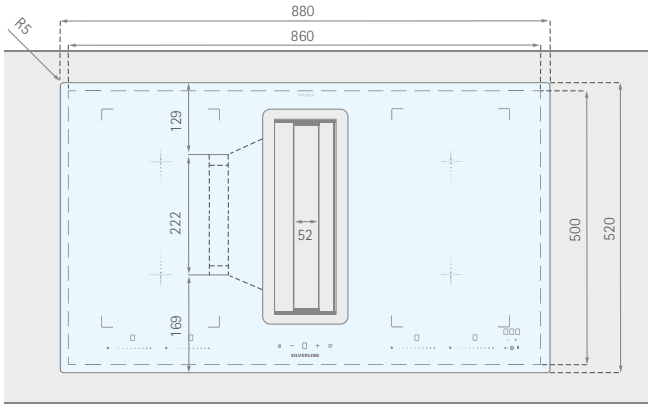


Abluftstutzen kann **rechts oder links** angebracht werden.
Arbeitsplattenausschnitt-Maß: 860 x 500 mm

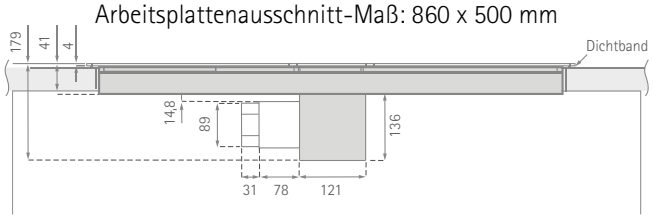


**Kochfeld – flächenbündige Montage**

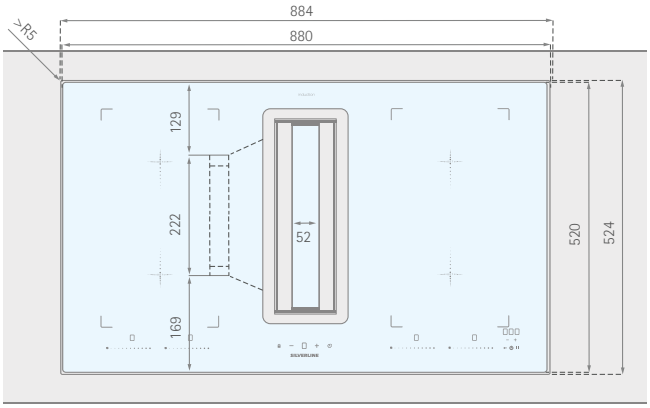


Abluftstutzen kann **rechts oder links** angebracht werden.

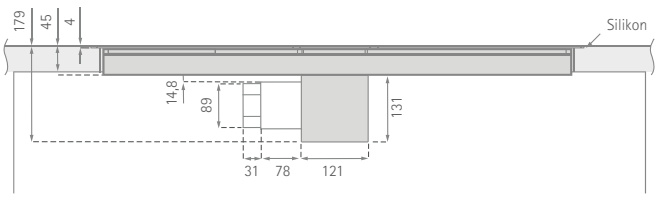


Weitere Details mit Einbauhilfen und Einbausituationen finden Sie in unserer FLOW-IN Broschüre und im Internet unter www.silverline24.de.

# FLOW_IN

Die innovative 2-in-1-Lösung

# FLOW-IN Grand

## Induktionskochfeld mit Kochfeldabzug

- **kompakte Einheit: 90 cm Touch-Slider-Induktionskochfeld und Dunstabzug in einem Gerät**
- **leichte Zugänglichkeit für einfache Reinigung und Pflege (Randabsaugungsplatte, Edelstahl-Metallfettfilter, Auffangbehälter)**
- **geringe Einbauhöhe sowie einfache und schnelle Montage**
- **Überlaufschutz des Auffangbehälters bis zu 0,5 Liter**
- **Durch die Umluftfiltereinheit wird die gereinigte Luft wieder in die Küche zurückgeführt, d. h. es sammelt sich keine Feuchtigkeit im Inneren des Küchenschranks oder im Sockel, die Feuchtigkeitsschäden und Schimmelbefall verursacht.**
- **4 Induktionskochzonen mit 2 x automatischer Brücken-Funktion, 4 x Booster und 4-fach-Double-Booster**

Induktionskochfeld rahmenlos mit Kochfeldabzug, 90 cm; Abdeckplatte Edelstahl

Beide Randabsaugungsplatten in Edelstahl und Schwarzglas im Lieferumfang enthalten.

auf Wunsch auch umrüstbar auf den Betrieb mit externem Motor



Randabsaugungsplatte aus schwarzem Hartglas passend zum Induktionskochfeld

Edelstahl-Seitenleisten als Sonderzubehör erhältlich

## FLOW-IN Grand | inklusive Sockelmotor

Flächenbündiger Einbau oder Auflagenmontage möglich / mit integriertem Sockelmotor

A ENERGIE | 90 | 4 | dB | RAL FARBEN | EXT. MOTOR

**90 cm** Art.-Nr. **FLGK 920 ESK** (Edelstahl / Schwarzglas)

### Kochfeldabzug

| | |
|---|---|
| **Lüfterleistung** | Max. 700 m³/h freiblasend, EBM-Papst Sockelmotor, Min./Max. Normalbetrieb 314/648 m³/h* |
| **Regelung** | 4-Stufen-Touch-Control-LED-Elektronik auf dem Kochfeld mit 15-Minuten-Nachlaufautomatik und Fettfilter-Reinigungsanzeige |
| **Abluftanschluss** | Anschluss für Flachkanal, Stutzenmaß = 222 x 89 mm; Abluftanschluss links oder rechts durch das Drehen der Abluftbox möglich. Anschluss zum Motor mit 150er-Rundrohr, Abgang aus dem Motor mit Flachkanal 222 x 89 mm. Abluftausgang durch das Drehen des Motors in alle Richtungen möglich. Bei Umluftbetrieb: zusätzlich Umluft-Starter-Set 811 (Aktivkohle-Wabenfilter-Box inkl. 1 x AF 811) erforderlich. |
| **Geräuschwerte** | Min./Max. Normalbetrieb 54/71 dB(A)* |
| **Anschlusswert** | Max. 150 W / Durchschnittlicher Energieverbrauch: 46 kWh/Jahr* |
| **Fettfilter** | 1 x spülmaschinengeeigneter Edelstahl-Metallfettfilter (16-lagig) |
| **Betriebsart** | Abluft- oder Umluftbetrieb möglich. Leistungsstarker Umluftbetrieb auch mit den Zwischenkammermotoren ZKM 800 oder ZKM 1200 durchführbar. **Dieses Modell ist mit integriertem Motor ausgestattet. Optional und kostenfrei (externer Motor exklusive) auf Betrieb mit externem Motor umrüstbar.** (siehe Register „Externe Motoren") |
| **Besonderheiten** | Beide Randabsaugungsplatten in Edelstahl und Schwarzglas im Lieferumfang enthalten. |

### Induktionskochfeld

| | |
|---|---|
| **Bedienkomfort** | Bedienung über **Slider-Sensortasten**, digitale Anzeige der Leistungsstufen (Farbe Rot), 9 Leistungsstufen je Kochzone, **4 x Booster** und **4-fach-Double-Booster** mit **2 x automatischer Brücken-Funktion** für komfortables Zusammenschalten von 2 Kochzonen, 4 Zeitschaltuhren für alle Kochzonen gleichzeitig nutzbar, Zeitschaltuhr als Eieruhr nutzbar, Ankochautomatik, Memory-Funktion, Stop&Go-Pausefunktion, 3 Warmhaltestufen je Kochzone (Schmelzen bei ca. 42° C, Warmhalten bei ca. 70° C, Wasser köcheln bei ca. 94° C) |
| **Kochzonen-ausstattung** | 4 Induktionskochzonen + **2 x Brücken-Funktion (Auto), 4 x Booster** und **4-fach-Double-Booster**<br>Vorne links: 210 x 190 mm / 2.100 W[1] / Booster 2.600[1]/**3.700 W**[1]<br>Hinten links: 210 x 190 mm / 2.100 W[1] / Booster 2.600[1]/**3.700 W**[1]<br>Vorne rechts: 210 x 190 mm / 2.100 W[1] / Booster 2.600[1]/**3.700 W**[1]<br>Hinten rechts: 210 x 190 mm / 2.100 W[1] / Booster 2.600[1]/**3.700 W**[1] |
| **Sicherheits-funktionen** | Sicherheitsabschaltung, Verriegelungsfunktion, Topferkennung, Topfgrößenerkennung, Restwärmeanzeige für jede Kochzone, Fehlerüberwachung, Überhitzungsschutz, Powermanagement (Leistungsred.) Schutz gegen Falschanschluss |
| **Anschlusswert/ Verbrauch** | Gesamtanschlusswert **7.400 W**, Energieverbrauch ECcw**<br>Kochzonen – 210 x 190 mm<br>Kochgeschirr Ø 150 mm: 182,8 Wh/kg<br>Standardisierte Kochgeschirrkategorie** A<br>Kochgeschirr Ø 180 mm: 190,6 Wh/kg<br>Standardisierte Kochgeschirrkategorie** B<br>Kochgeschirr Ø 210 mm (x 2): 188,1 Wh/kg<br>Standardisierte Kochgeschirrkategorie** C<br>Energieverbrauch des Kochfelds EChob** 187,4 Wh/kg<br>Anschlusskabel ohne Stecker, Länge 140 cm<br>**Anschlussspannung:**<br>220–240 V~50–60 Hz, 1 Phase + N, Absicherung 25 A<br>400 V~50–60 Hz, 2 Phasen + N, Absicherung 16 A<br>**Achtung:** Der Dunstabzug verfügt über einen separaten Netzanschluss mit Netzstecker (220–240 V~50 Hz). |

### Sonderzubehör

[2] Nur bei Erstausstattung.

| | |
|---|---|
| Art.-Nr. **U-START 811** | Umluft-Starter-Set (Aktivkohle-Wabenfilter-Box und 1 x AF 811)[2] |
| Art.-Nr. **AF 811** | Aktivkohle-Wabenfilter (bis zu 10 x regenerierbar) |
| Art.-Nr. **MP-FLIK** | Glassonderlackierung Randabsaugungsplatte |
| Art.-Nr. **4040056** | Rohr-Set FLEX |
| Art.-Nr. **4040057** | Rohr-Set STARR |
| Art.-Nr. **YM972.1000.52** | Edelstahl-Seitenleisten (1 Paar) |
| Art.-Nr. **GRP 100** | Grillplatte (Gusseisen) |

* Gemäß EU-Regulierung 65/2014 – EN61591, EN60704-2-13, EN50554
** nach der Methode zur Messung der Gebrauchseigenschaften (EN 60350-2) berechnet
[1] Die angegebene Leistung kann sich je nach Größe/Material der Pfanne ändern.

Weitere Details und Informationen zur Energieverbrauchskennzeichnung im Register „Hinweise/Technische Daten"

# TECHNIK-FLOW

Planung und Montage

## Abluftführung

- Abluftführung ist durch Drehen des Abzugs vor der Montage am Kochfeld nach links oder rechts möglich.
- Auch die elektronische Steuereinheit kann platzsparend im Sockel untergebracht werden.
- Die Schubladen/Fachböden und nach Möglichkeit die Blende müssen im Fall einer Wartung herausnehmbar/demontierbar sein.
- Bei der Platzierung von Mauerkästen, die nach unten ausblasen, muss ein ausreichender Abstand von mind. 200 mm zum Boden gewährleistet sein, damit es nicht zu Luftverwirbelungen und damit zu Leistungseinbußen kommt.
- Bitte die Hinweise der jeweiligen Hersteller für die Eignung von Arbeitsplatten beachten.

## Ergonomie

Bei der Planung und Montage sind folgende Abstände zu beachten: mind. 50 mm Abstand vom Arbeitsplattenausschnitt zu angrenzenden Küchenmöbelteilen, Seitenwänden und Hinterkante der Arbeitsplatte.

## Viel Platz durch geringes Gerätemaß

Damit unter der Arbeitsplatte ausreichend Stauraum vorhanden ist, wurde die FLOW-IN mit einer äußerst geringen Höhe von nur 17,9 cm entwickelt. Mit einer entsprechenden Frontblende können je nach Planung der Abluftverrohrung 2 Schübe im Unterschrank verwendet werden. Abhängig von der Arbeitsplattentiefe kann es erforderlich sein, die Schubkästen einzukürzen (max. Auszugstiefen siehe Zeichnungen Seiten 14–17).

- Die Abluftführung in einer Küchenzeile ist grundsätzlich in alle Richtungen möglich.
- Der Sockelbereich muss frei für die Verlegung der Luftkanäle sein.
- Im Bereich der Luftführung können **keine** Geräte wie z. B. Geschirrspüler, Unterbaukühler oder Sockelpodeste verbaut werden; ggf. müssen Sockelfüße versetzt werden.
- Die Abluftführung kann im Vorfeld in verschiedenen Ausführungen geplant werden. Zum Beispiel im Sockelbereich, im Fußboden (Estrich), in der Betondecke oder unterhalb der Kellerdecke.
- **Hinweis**: Sollte die Verrohrung im Fußboden verplant werden, bitte unbedingt rechtzeitig den Architekten, Planer und involvierte Fachleute auf die bautechnische und rechtliche Durchführbarkeit ansprechen.

## Sockelentlüftung mit Umluftfiltereinheit

Für die einwandfreie Funktion und den optimalen Umluftbetrieb empfehlen wir die geführte Entlüftung aus den Küchenmöbeln heraus direkt in die Küche. Durch die platzsparende Verlegung um den Sockelbereich (Höhe ≥ 100 mm) führt die SILVERLINE Umluftfiltereinheit U-START 811 die gereinigte Luft wieder in die Küche zurück – so sammelt sich keine Feuchtigkeit im Inneren des Küchenschranks oder im Sockel, die Feuchtigkeitsschäden und Schimmelbefall verursacht. Die Einheit kann frei im Sockelbereich zu allen Seiten und abhängig von den Gegebenheiten positioniert werden. Wir empfehlen aufgrund der Zugluft, die Installation der Ausblasöffnung nicht direkt im Fußbereich/Aktionsbereich der bedienenden Person durchzuführen.

# RAHMEN-FLOW

Edel eingefasst

## Edelstahl-Seitenleisten

**Edelstahl-Seitenleisten (1 Paar)** | Art.-Nr: **YM972.1000.52**

- Ecken- und Kantenschutz für rahmenloses Kochfeld FLOW-IN

## Inlayrahmen für die flächenbündige Montage FLOW-IN*

**Inlayrahmen für FLOW-IN** (flächenbündige Montage) | Art.-Nr. **625131007**

- Material: duroplastisches Laminat (Verbundwerkstoff aus Polymeren, Verstärkungen und Zusatzstoffen)
- Korrosions- und Chemikalienbeständigkeit
- Hohe Hitzebeständigkeit und Flammhemmung

Mit dem FLOW-IN Einbaurahmen erhalten Sie ein System zum flächenbündigen Einbau des FLOW-IN Kochfeldes in Arbeitsplatten aus Holzwerkstoffen und Massivholz. Sauber, schnell und professionell lässt sich der Rahmen im Zuge der Küchenmontage in die Arbeitsfläche einbauen. Nun ist Schluss mit Ecken und Kanten auf der Arbeitsfläche. Durch seine spezielle Geometrie liegt der Rahmen absolut dicht auf. Das Eindringen von Feuchtigkeit in den Trägerwerkstoff ist bei korrekter Montage nicht möglich.

## Frässchablone*

**Frässchablone für Montage Inlayrahmen** | Art.-Nr. **YM902.3413.01**

Frässchablone für die Montage des Inlayrahmens FIR 80 aus 10 mm MDF.
Für den Einbau mit Oberfräse (wiederverwendbar).
Für die einfache und passgenaue Montage empfohlen!

## Außenrahmen für aufgesetzte Montage FLOW-IN*

**Außenrahmen für FLOW-IN** (aufgesetzte Montage) | Art.-Nr. **625131010**

- Material: Duroplastisches Laminat (Verbundwerkstoff aus Polymeren, Verstärkungen und Zusatzstoffen)
- Korrosions- und Chemikalienbeständigkeit
- Hohe Hitzebeständigkeit und Flammhemmung

* Nicht für FLOW-IN Grand geeignet

# LUFT-FLOW

## Optimale Planung der Ab- und Umlufttechnik

Bitte beachten Sie: Die FLOW-IN wird grundsätzlich ohne Luftkanalsysteme ausgeliefert. Es sollten ausschließlich Luftkanalsysteme von namhaften Herstellern verwendet werden, die besonders effektiv sind. Der Abluftstutzen der FLOW-IN ist mit dem Stutzenmaß 222 x 89 mm versehen. Unten aufgeführt bieten wir Ihnen zur einfachen Planung 2 verschiedene Sets an, die die Verrohrung von der FLOW-IN bis zum Sockelmotor sicherstellen. Die Sets können Sie direkt bei SILVERLINE bestellen (optionales Zubehör). Alle anderen

### FLOW-IN Rohrset Paket – flexibel

**FLOW-IN Rohr-Set FLEX** | **Art.-Nr. 4040056**

Flexibles Rohrset für die platzsparende Luftführung von FLOW-IN zum Sockelmotor (vorzugsweise für Arbeitsplattentiefen von 60 bis 70 cm, z. B. für Küchenzeilen)

**bestehend aus ▼**

**1 x Rohrset 150 für FLOW-IN**

- Das Rohrset erlaubt eine platzsparende Anordnung der Abluftrohre bei FLOW-IN.
- Rohrstutzen: 227 a x 94 a mm
- Für direkten Anschluss (links/rechts) an FLOW-IN Abluftstutzen

**1 x Rohrstück, 80 mm**

- Zur Verbindung von Rohrset 150 für FLOW-IN und Flex 150 Rohrbogen

**1 x Flex 150 Rohrbogen[1]**

- Für Umlenkungen und Drehungen bis 90°
- Adapter, flexibel, rund auf eckig mit angeformter Muffe
- Länge: 360–650 mm

**1 x Rundrohr 150, 80 mm**

- Für den Anschluss des Flex 150 Rohrbogens an den Lufteinlass des Sockelmotors

**1 x PVC-Klebeband**

- Für die sichere Verbindung von Systemteilen
- Breite: 50 mm
- Länge: 10 m = 1 Rolle

[1] Bei der Verlegung des flexiblen Schlauchs ist für eine optimale Luftströmung darauf zu achten, dass der Schlauch vollständig und stramm ausgezogen ist, ohne dass dieser Falten wirft. Gegebenenfalls ist die Schlauchlänge anzupassen.

Verrohrungssyteme namhafter Hersteller können ebenfalls mit einem entsprechenden Adapter, den die Hersteller größtenteils anbieten, eingesetzt werden. Weitere Komponenten für die individuelle Abluftplanung finden Sie auf den Internet-Seiten der Anbieter. Weiterführende und wichtige Informationen zum Betrieb mit Feuerungsstätten und Fensterkippschaltern sowie Wissenswertes zur optimalen Planung der Ab- und Umlufttechnik sind im SILVERLINE Hauptkatalog und auf www.silverline24.de aufgeführt.

## FLOW-IN Rohrset Paket – starr

**FLOW-IN Rohr-Set STARR** | **Art.-Nr. 4040057**

Starres Rohrset für die platzsparende Luftführung von FLOW-IN zum Sockelmotor (vorzugsweise für Arbeitsplatten ab 70 cm Tiefe, z. B. für Kochinseln)

**bestehend aus ▼**

**1 x Rohrset 150 für FLOW-IN**

- Das Rohrset erlaubt eine platzsparende Anordnung der Abluftrohre bei FLOW-IN.
- Rohrstutzen: 227 a x 94 a mm
- Für direkten Anschluss (links/rechts) an FLOW-IN Abluftstutzen

**1 x Flachkanalrohr 150**

- Zur Verbindung von Rohrset 150 für FLOW-IN und Endstück 150
- Lüftungsrohr ohne Muffe
- Länge: 1.000 mm

**1 x Endstück 150**

- Mit angeformter Muffe für den direkten Übergang von flach auf rund (Anschluss zum Sockelmotor)
- Strömungstechnisch optimiert

**1 x Rundrohr 150, 80 mm**

- Für den Anschluss des Flex 150 Rohrbogens an den Lufteinlass des Sockelmotors

**1 x PVC-Klebeband**

- Für die sichere Verbindung von Systemteilen
- Breite: 50 mm
- Länge: 10 m = 1 Rolle

Für die Verlängerung des Rohrsets 150 für FLOW-IN in Richtung der Unterschrankrückwand kann das Restmaterial vom Flachkanalrohr (Flachkanalrohr 150) verwendet werden.

FB1500/012021

# Die innovative 2-in-1-Lösung

www.silverline24.de

SILVERLINE

SILVERLINE GmbH | Lilienthalstr. 26 | 41515 Grevenbroich
TEL.: +49 2181 75668-0 | Fax: +49 2181 75668-11 | info@silverline24.de | www.silverline24.de