Leonis Premium

Position Luft- und Stromkabelanschluss

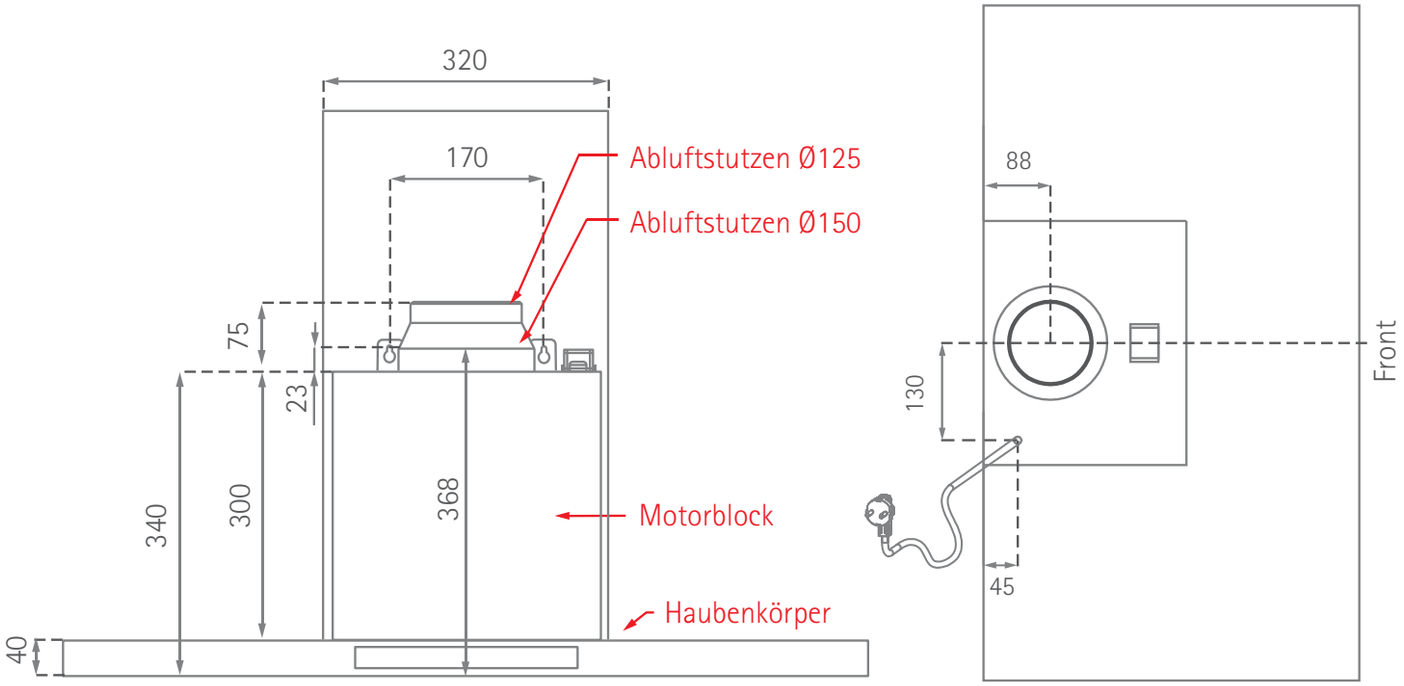

SILVERLINE®